Verminder ongeplande downtime, afval en herbewerking

Thermo Transfer Overprinten

Videojet DataFlex® 6530 en 6330

iassure enabled

VIDEOJET

Als wereldleider in de codeerindustrie heeft Videojet een reeks verbeterde Thermo Transfer Overprintproducten onderzocht, ontworpen en ontwikkeld die aan al uw eisen kunnen voldoen.

Maak kennis met de volgende generatie Videojet DataFlex® Thermo Transfer Overprinters

De 6530 en 6330 maken deel uit van de lijn Videojet DataFlex® TTO-printers die zijn ontworpen om uw productiviteit te verhogen. Deze nieuwe Videojet-printers bevatten de nieuwste technologie om de uptime verder te verbeteren terwijl minder tijd wordt besteed aan kwaliteitscontroles, afval en herbewerking om de productiviteit, kwaliteit en efficiëntie te optimaliseren.

Meer uptime

- Verminder kosten en downtime, optimaliseer de levensduur van de printkop en krijg een consistente printkwaliteit dankzij Videojet Intelligent Motion™-technologie zonder perslucht
- Hoge lintcapaciteit tot 1200 m en tal van lintspaarmodi helpen de tijd tussen lintwissels te maximaliseren

Code Assurance

- Videojet iAssure™-technologie*, een ingebouwde controle voor codekwaliteit, helpt bij het verminderen van afval en herbewerking zonder dat er extra hardware, installatie of training nodig is
- Videojet CLARiTY™-software zorgt ervoor dat de juiste code op het juiste product komt

Eenvoudige bediening

- Eenvoudige operatorinterface
- Ontworpen om uitdagende productieomgevingen te weerstaan
- Minimaal gebruik van slijtagegevoelige onderdelen die ook nog eens gemakkelijk te vervangen zijn, waardoor de uptime van de productielijn stijgt

Ingebouwde diagnostiek

- Door gebruik te maken van standaardinstellingen zorgt u voor consistente codekwaliteit en voorkomt u dat operators te veel wijzigen in de standaard lucht- en energie-instellingen
- Ontdek snel leesbaarheidsproblemen die mogelijk aangeven dat de printer toe is aan onderhoud
- Toonaangevende eenvoudige cassettewissel ontworpen voor snelle lintwissels om de uptime te maximaliseren
- 25% snellere doorvoer ten opzichte van voorgaande Videojet TTO-modellen

* iAssure is niet beschikbaar voor printkoppen met een breedte van 107 mm

Videojet DataFlex® 6530 en 6330

Videojet DataFlex® TTO-printers zijn ontworpen om veeleisende productie-omgevingen te weerstaan. Met zo weinig mogelijk slijtagegevoelige onderdelen, een volledig elektronisch ontwerp zonder perslucht en een eenvoudig wisselbare lintcassette, biedt de verbeterde Dataflex 6530 en 6330 TTO-lijn maximale uptime en flexibele integratie.

Videojet DataFlex® 6530 (107 mm)

De DataFlex 6530 107 mm is de eerste TTO van 107 mm zonder perslucht, waarvoor geen dure perslucht nodig is, en die geen standaard lucht- en energie-instellingen hebben die operators te veel kunnen aanpassen.

De Dataflex 6530 107 mm is compact en modulair ontworpen en past op nagenoeg alle productielijnen. Hoge lintcapaciteit tot 1.200 m en tal van lintspaarmodi maximaliseren de tijd tussen lintwissels waardoor uptime wordt verbeterd.

De DataFlex 6530 107 mm is de eerste 107 mm TTO-printkop zonder perslucht op de markt

Videojet DataFlex® 6530 (53 mm)

De DataFlex 6530 van 53 mm is uitgerust met Videojet iAssure™-technologie, een ingebouwde controle voor codekwaliteit die helpt bij het verminderen van afval en herbewerking zonder dat er extra hardware, installatie of training nodig is.

De Dataflex 6530 53 mm is een TTO met hoge snelheid en biedt printsnelheden van maximaal 1.000 mm/sec en productie tot 700 ppm.*

* Afhankelijk van toepassing en substraat. iAssure™-technologie wordt momenteel niet ondersteund voor gebruik met alle printmodi met lintbesparing.

Verminder kosten en downtime, optimaliseer de levensduur van de printkop en krijg een consistente printkwaliteit dankzij Videojet Intelligent Motion™-technologie zonder perslucht

Videojet DataFlex® 6330 (32 mm en 53 mm)

De DataFlex® 6330 is een gemiddelde TTO die is uitgerust met Videojet iAssure™-technologie.

Daarnaast helpt Videojet Intelligent Motion™-technologie zonder perslucht bij het verminderen van kosten en downtime, het maximaliseren van de levensduur van de printkop en het behalen van een consistente printkwaliteit.

De 6330 helpt codeerfouten aan te pakken, algemene apparatuur effectiviteit (OEE) te verbeteren en ongewenst afval of herbewerking te verminderen, en biedt printsnelheden tot 750 mm/s en een doorvoersnelheid tot 250 ppm.

Onze producten worden algemeen gebruikt op de markt voor snacks, bakkersproducten en zoetwaren, en laten uitstekende prestaties zien in de industrieën voor bevroren en diepgevroren etenswaren, vlees en gevogelte, cosmetica, farmaceutische en nutraceutische middelen.

Doordat we uw omgeving begrijpen, hebben we thermo transfer overprinters kunnen ontwikkelen die naadloos in uw verpakkingsmachines kunnen worden geïntegreerd.

Verminder afval en herbewerking met iAssure™ ingebouwde codekwaliteitcontrole

Zo werkt iAssure™

iAssure™-technologie controleert voortdurend op printgebreken door een foto te maken van elke code om de kwaliteit te beoordelen en als vastgestelde limieten worden overschreden, wordt de code geweigerd of de lijn gestopt. iAssure™-technologie is exclusief geïntegreerd in de Dataflex 6530 53 mm en de 6330.

1

Beeldopname

Ingebouwde sensoren maken een perfecte afbeelding van het TTO-restlint terwijl de volgende print al gemarkeerd wordt.

3

Vergelijking van de afbeelding

Elke afbeelding wordt in real-time verwerkt en de aanwezigheid en kwaliteit worden geëvalueerd.

2

Analyse van de afbeelding

De kwaliteit en aanwezigheid van de code wordt geëvalueerd met goed/niet goed.

4

Fouttrigger

Als een vooraf ingesteld aantal codes niet goed is, geeft de printer een storing die de lijn stopt of het product naar een gebied leidt waar het product wordt afgewezen of geïnspecteerd.

Geen echte codes, alleen ter illustratie

iAssure™ intelligente technologie controleert de kwaliteit en aanwezigheid van de code zonder extra kosten voor hardware, installatie of training.

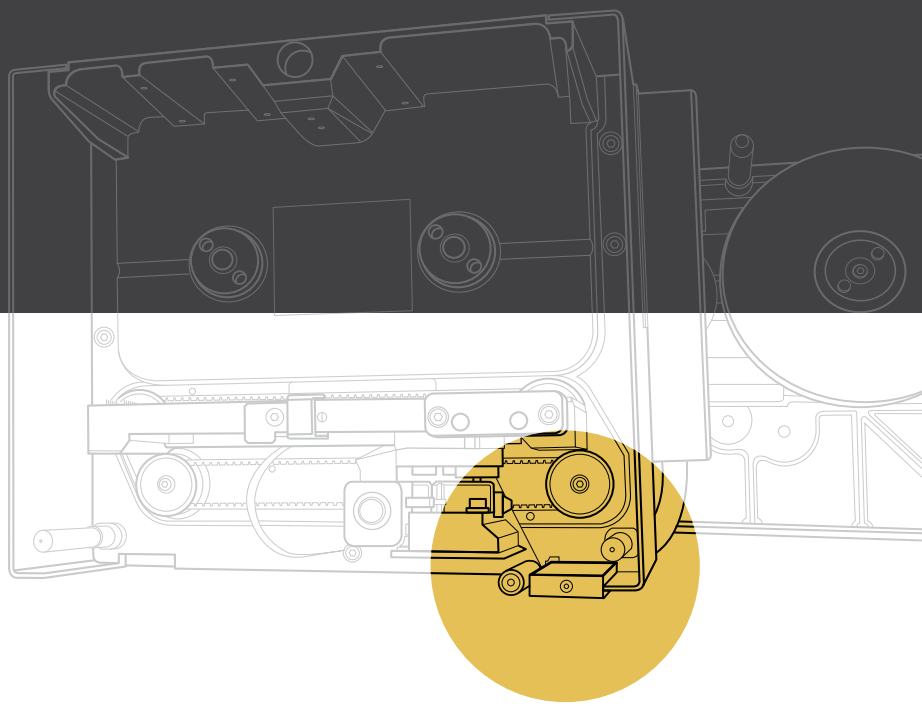

iAssure™ imagingsysteem

uitsnede van een apparaat alleen ter illustratie

Codekwaliteit-bewaking

Met Videojet iAssure™-technologie worden dergelijke alfanumerieke codefouten automatisch geïdentificeerd terwijl de codes worden gecontroleerd op leesbaarheid.

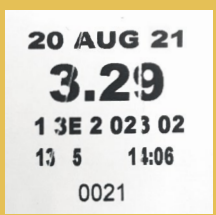

Lint raakt gekreukt vanwege beschadigde cassette

Slechtere kwaliteit door versleten printoppervlak

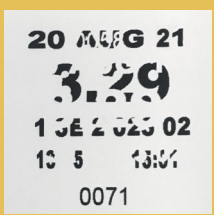

Overprint van vooraf bedrukt lint

iAssure™-technologie brengt het vertrouwen terug naar de lijn

Intelligent ontwerp

Het modulaire ontwerp van de 6530 en 6330 helpt klanten op een aantal manieren:

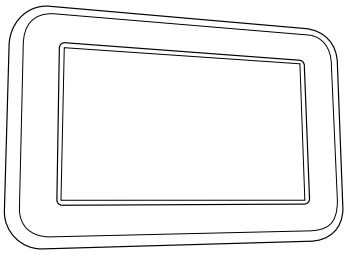

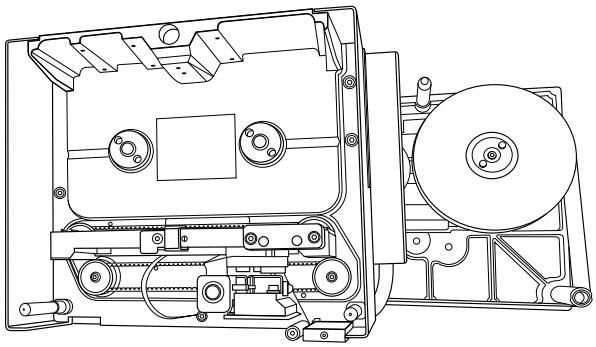

Modulariteit

De Dataflex 6530 en 6330 zijn compact en modulair ontworpen, waardoor fabrikanten en OEM's de flexibiliteit hebben om te kiezen hoe de printer in de productielijn te plaatsen.

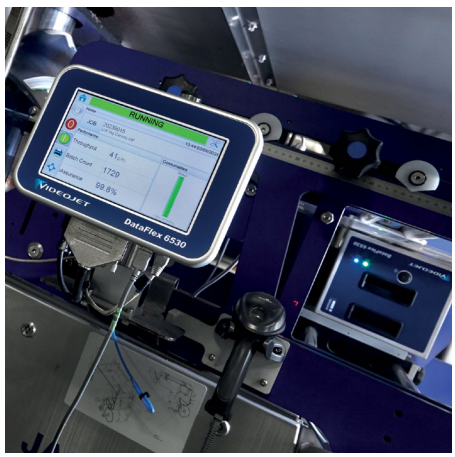

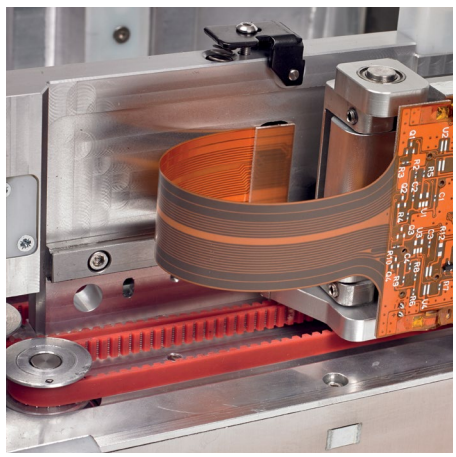

Eenvoudige integratie

De Dataflex 6530 en 6330 kunnen eenvoudig geïntegreerd worden in de meeste productielijnen en zijn voorzien van montagemogelijkheden die voldoen aan de industrienorm om de installatie te vereenvoudigen en de toegankelijkheid en interactie voor de operator te vergroten.

Volledig elektronische bediening

De volledig elektronische bediening zonder perslucht zorgt ervoor dat de printer effectiever draait.

Door het gebruik van luchtslangen en de bijbehorende slijtagegevoelige onderdelen weg te nemen, vermindert de noodzaak voor tussenkomst van operators.

Intuïtieve gebruikersinterface

Een intuïtieve tablet-achtige 5" touchscreen-controller is eenvoudig te gebruiken en vermindert het aantal operatorhandelingen, waardoor minder operatorfouten plaatsvinden.

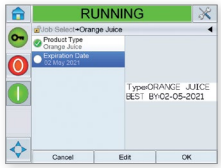

CLARiTY™

CLARiTY™-software zorgt ervoor dat de juiste code consistent op het juiste product komt, waardoor de kans op fouten bij het printen en coderen afneemt en afval en herbewerking worden verminderd zonder extra mankracht of apparatuur.

Eenvoudige cassette

Een toonaangevende, eenvoudig verwisselbare cassette is ontworpen voor zowel uitstekende lintefficiëntie als snelle lintwissels, waardoor de uptime van de productie gemaximaliseerd wordt. Hoge lintcapaciteit tot 1.200 m en tal van lintspaarmodi helpen de tijd tussen lintwissels te maximaliseren.

Uitdagende toepassingen

Aanvullende functies voor de uitdaging van treksluitingen en ongelijke folieoppervlakken geven fabrikanten meer keuze en flexibiliteit bij het gebruik van de printer met steeds ingewikkelder verpakkingsontwerpen.

Intelligent Motion™

Intelligent Motion™

Videojet Intelligent Motion™-technologie elimineert de noodzaak voor perslucht, evenals de bijbehorende kosten en downtime, waardoor de levensduur van de printkop wordt gemaximaliseerd en de printkwaliteit consistent is.

VideojetConnect™

VideojetConnect™

VideojetConnect™ is onderdeel van ons aanbod cloudgebaseerde software, en is een uitbreidbare oplossing die u transparantie kan geven in de bediening van uw verpakkingslijn, waardoor u de productiecapaciteit kunt maximaliseren en de bedrijfskosten kunt verlagen.

VideojetConnect™ remote service

Met optionele VideojetConnect™ Remote Service* heeft uw team toegang tot de experts van Videojet om de productiviteit te verhogen en potentiële problemen op te lossen op manieren die op andere printers niet mogelijk zijn.

Remote meldingen:
Als eerste
op de hoogte

Realtime meldingen voor printerbehoeften, waarschuwingen of storingen.

Dashboards:
Als eerste
reageren

Waardevolle printeractiviteiten meteen in beeld.

Herstel op afstand:
Als eerste
herstellen

Met herstel op afstand kunt u met één muisklik een Videojet-expert raadplegen.

* Afhankelijk van beschikbaarheid in uw land

Intelligente toepassing

De DataFlex 6530 en 6330 Thermo Transfer Overprinters zijn uitermate geschikt voor flexibele verpakkingstoepassingen. Als bij het coderen van producten informatie over inhoud moet worden geprint om te voldoen aan de wettelijke vereisten, zoals ingrediëntenlijsten, voedingsinformatie, traceerbaarheidsinformatie of vervaldata, helpt onze CLARiTY™-software om ervoor te zorgen dat de juiste informatie keer op keer op de juiste verpakking wordt geprint.

TTO-printers zijn van oudsher in staat om te printen op glanzende labels en flexibele-folieverpakkingen. De DataFlex 6530- en 6330-printers printen nu op nieuwere flexibele folieverpakkingen zoals hersluitbare zakken, staafverpakkingen en zakjes, en bieden klanten meer keuze over hoe zij producten willen verpakken en coderen.

Zorgelooson-derhoud

De DataFlex 6530 en 6330 zijn voorzien van een eenvoudig te gebruiken cassetteontwerp, waardoor er een lint met een maximum lengte van 1.200 m doorheen kan. Eenvoudig lintpad zorgt voor snelle wisselingen en een efficiëntere werking, waardoor downtime wordt verminderd.

Onderdelen met beperkte slijtage kunnen snel en eenvoudig worden vervangen om ervoor te zorgen dat fabrikanten zo snel mogelijk weer aan het werk kunnen. De nieuwe printkop is eenvoudig te vervangen en vereist geen extra gebruikersinterventie om verder te gaan met printen.

Ingebouwde video's leiden operators door het onderhoud en routinetaken, waaronder het reinigen en vervangen van de printkop.

Overzicht

Specificatie	6530		6330	
	53 mm	107 mm	53 mm	32 mm
Printer Mode	Intermittent en Continuous			
Print Gap	Consistent 0,5 mm (0,020")			
Lintbreedtes	20 mm (0,8"), 55 mm (2,2") max	55 mm (2,2"), 110 mm (4,33") max	20 mm (0,8"), 55 mm (2,2") max	20 mm (0,8"), 33 mm (1,3") max
iAssure	Ja	Nee	Ja	Ja
Barcodes printen	EAN 8, EAN 13, UPC-A, UPC-E, Code 39, EAN 128, Code 128, ITF, RSS (inclusief samengestelde 2D-codes); andere zijn mogelijk op verzoek verkrijgbaar			
Operatorinterface	TFT SVGA 800x480 kleuren-lcd en touchscreen, WYSIWYG printvoorbeeld, volledige ingebouwde diagnostiek, wachtwoordbescherming op drie niveaus, uitgebreide taalondersteuning			
Leader/volger-mogelijkheid (tot vier printers bestuurd door één gebruikersinterface)	Maximaal vier Videojet DataFlex® 6530-printers regelbaar via één CLARiTY™-bedieningseenheid	Maximaal vier Videojet DataFlex® 6530-printers regelbaar via één CLARiTY™-bedieningseenheid	Maximaal vier Videojet DataFlex® 6330-printersregelbaar via één CLARiTY™-bedieningseenheid	Maximaal vier Videojet DataFlex® 6330-printers regelbaar via één CLARiTY™-bedieningseenheid
Standaard communicatie	Ondersteuning van RS232, dual ethernet, USB-geheugensticks en scanners, binaire en ASCII-communicatieprotocollen, Windows®-drivers ZPL- en SATO-emulatie			
Webbrowser functie	Ja			

Continuous modus:

Maximaal printgebied (breedte x lengte)	53 mm (2,1") breed x 300 mm (11,8") lang	107 mm (4,3") breed x 300 mm (11,8") lang	53 mm (2,1") breed x 200 mm (7,9") lang	32 mm (1,3") breed x 200 mm (7,9") lang
Maximale printsnelheid	1.000 mm/sec (39,4 inch/sec)	1.000 mm/sec (39,4 inch/sec)	750 mm/sec (29,5 inch/sec)	750 mm/sec (29,5 inch/sec)
Minimale printsnelheid	1 mm/sec (0,04 inch/sec)	1 mm/sec (0,04 inch/sec)	40 mm/sec (1,6 inch/sec) hoge printkwaliteit; 10 mm/sec (0,4 inch/sec) printkwaliteit ontwerpmodus	40 mm/sec (1,6 inch/sec) hoge printkwaliteit; 10 mm/sec (0,4 inch/sec) printkwaliteit ontwerpmodus
Geschatte maximale doorvoercapaciteit (Code met enkele regel)	Max. 700 prints per minuut	Max. 450 prints per minuut	Max. 250 prints per minuut	Max. 250 prints per minuut

Intermittent modus:

Maximaal printgebied (breedte x lengte)	53 mm (2,1") breed x 75 mm (2,95") lang	107 mm (4,3") breed x 75 mm (2,95") lang	53 mm (2,1") breed x 75 mm (2,95") lang	32 mm (1,3") breed x 75 mm (2,95") lang
Maximale printsnelheid	800 mm/sec (31,5 inch/sec)	600 mm/sec (23,6 inch/sec)	750 mm/sec (29,5 inch/sec)	750 mm/sec (29,5 inch/sec)
Minimale printsnelheid	10 mm/sec (0,4 inch/sec)	10 mm/sec (0,4 inch/sec)	40 mm/sec (1,6 inch/sec) hoge printkwaliteit; 10 mm/sec (0,4 inch/sec) printkwaliteit ontwerpmodus	40 mm/sec (1,6 inch/sec) hoge printkwaliteit; 10 mm/sec (0,4 inch/sec) printkwaliteit ontwerpmodus

Windows® is een geregistreerd handelsmerk van Microsoft Corporation in de Verenigde Staten en/of andere landen.

‘Peace of mind’ als de standaard

Videojet Technologies is wereldwijd marktleider op het gebied van productidentificatie en levert verschillende technologieën zoals inline printen, coderen en markeren van producten, toepassingspecifieke vloeistoffen en product LifeCycle Advantage™.

Ons doel is om met producenten van verpakte consumentengoederen en farmaceutische en industriële goederen samen te werken die hun productiviteit willen vergroten, hun merken willen beschermen en uitbreiden en de trends en regelgeving vanuit de branche voor willen blijven. Dankzij onze experts en onze vooruitstrevende positie op het gebied van continuous inkjet (CIJ), thermo inkjet (TIJ), lasermarkeren, Thermo Transfer Overprinten (TTO), dooscoderen en -etikettering en printen op brede verpakkingen, heeft Videojet wereldwijd al meer dan 400.000 printers geïnstalleerd.

Onze klanten vertrouwen erop dat Videojet-printers dagelijks meer dan tien miljard producten bedrukken. Direct Operations biedt ondersteuning aan klanten voor verkoop, toepassing, service en training met wereldwijd meer dan 4.000 teamleden in 26 landen. Daarnaast bestaat het distributienetwerk van Videojet uit meer dan 400 distributeurs en OEM’s in 135 landen.

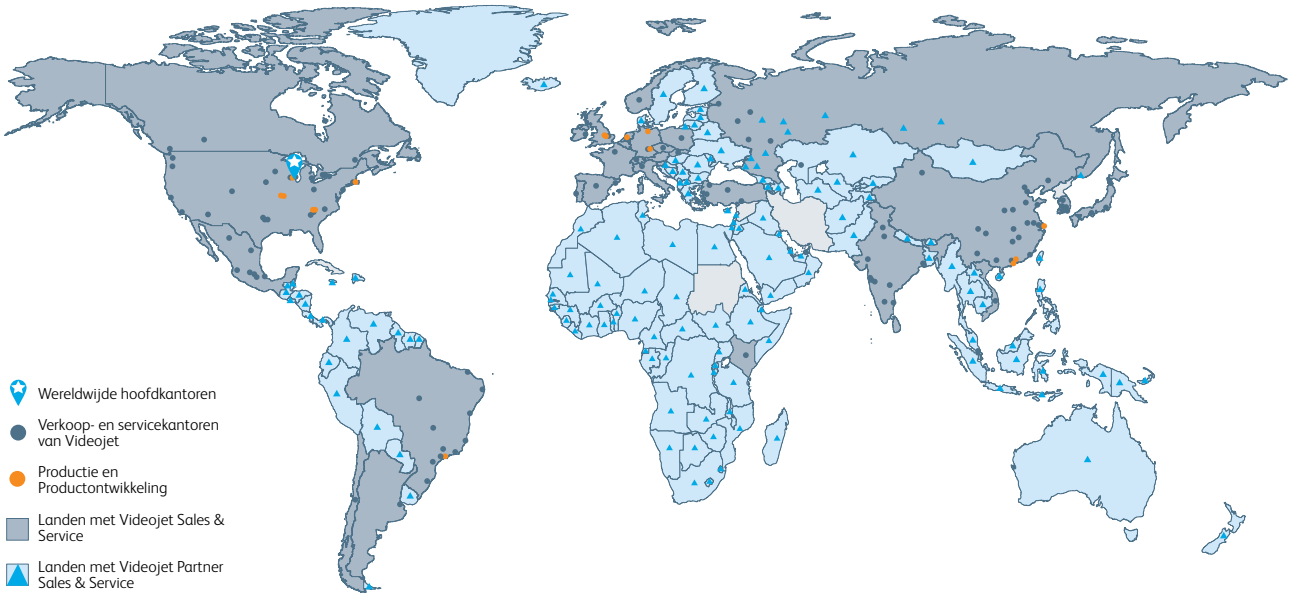

Bel **0345-636 522**
of stuur een e-mail naar **info.nl@videojet.com**
ga naar **www.videojet.nl**

Videojet Technologies B.V.
Gildenstraat 33
4143 HS Leerdam
Nederland

© 2022 Videojet Technologies B.V. Alle rechten voorbehouden.

Het beleid van Videojet Technologies B.V. is gebaseerd op continue productverbetering. Wij behouden ons het recht voor om zonder voorafgaande kennisgeving tussentijdse aanpassingen en specificatiewijzigingen door te voeren.

Artikelnummer. SL000650
br-6530-6330-nl-0522